RADEMACHER
a Delta Dore Group brand



SPEEDTIMER

Zeitschaltuhr für Rollläden und Jalousien

Der Speedtimer bietet die einfachste Art der Automatisierung bestehender Rollläden und Jalousien. Er kann einfach nachgerüstet werden und bietet alle gängigen Funktionen, die an eine Automation gestellt werden.

Die Vorteile auf einen Blick:

- ✓ Kompatibel mit gängigen Schalterprogramm
- ✓ Einfache Einstellung und Bedienung
- ✓ Anfrierschutz für Rollläden durch Blockiererkennung
- ✓ Umfangreiche Komfortfunktionen
- ✓ Leichte Montage durch separat steckbares Bedienteil

MADE IN GERMANY

Speedtimer

Technische Details	
Außenmaße	50x50
Farbe	Ultraweiß, glänzend
Nennspannung	230V / 50 Hz
Max. Schaltleistung	8 (4) A µ (Type 1B)
Stand-By Leistungsaufnahme	< 0,6 W
Nebenstelleingänge	-
Anschlussquerschnitt	1,5 mm²
Einbautiefe	34 mm
Zulässige Umgebungstemperatur	0 - 40°C
Gangreserve der Uhr bei Netzausfall	> 2,5 H
Einstellbereich Sonnenempfindlichkeit	2.000 - 20.000 Lux
Einstellbereich Dämmerungsempfindlichkeit	2 - 50 Lux
Zusatzzubehör	Sonnen und Dämmerungssensor

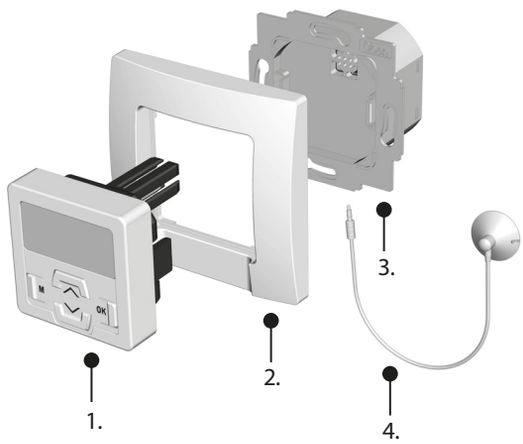

1. Bedienteil (50x50 mm)
2. Abdeckrahmen (mit Aussaprung für Sonnensensor)
3. Installationsgehäuse
4. SD-Sensor (nicht im Liefer-umfang enthalten)

Modernes Design kombiniert mit hoher Funktionalität:

- ✓ Universell einsetzbar für Rollläden und Jalousien
- ✓ Anfrierschutz durch Blockiererkennung: Mechanischer Rohmotor stoppt bei festgefrorenem Rollladen und entlastet diesen durch kurze Fahrt in die Gegenrichtung
- ✓ Tages-/Wochenprogramm
- ✓ Astroprogramm – Rollladen fährt nach Sonnenuntergangszeit ab
- ✓ Sicherheit durch Zufallsfunktion: Anwesenheit wird simuliert
- ✓ Tippbetrieb für die manuelle Einstellung der Lamellen
- ✓ Wendeautomatik einstellbar
- ✓ Motorlaufzeit einstellbar
- ✓ Anschlussmöglichkeit für Sonnen- / Dämmerungssensor
- ✓ Automatische Sommer-/Winterzeitumstellung
- ✓ Gangreserve nach Stromausfall (batterielos)
- ✓ Übersichtliche Funktionsanzeigen im Display
- ✓ Sehr einfache Einstellung durch Installationsassistent und Menüführung
- ✓ Leichte Bedienung über großes Tastenfeld
- ✓ Flexible Montagemöglichkeit: passend für gängige Schalterprogramme
- ✓ Schnelle und einfache Montage durch separates, steckbares Bedienteil
- ✓ Energiesparend durch geringen Stand-by-Verbrauch

MADE IN GERMANY

HPR SPEED-FL1 04.26 Technische Änderungen, Druckfehler und Irrtümer vorbehalten. Abbildungen unverbindlich.